CACTUS TRAFFIC®
COMUNICACIÓN VIAL

SEMÁFORO LED 10 CM INDUSTRIAL

CARACTERÍSTICAS GENERALES

- Fabricado en Policarbonato de alta resistencia contra los rayos UV, humedad y vibraciones, que provee una máxima durabilidad.
- Lámpara LED doble capa de policarbonato resistente a rayos UV con textura para mejor distribución de la luz.
- LEDs de alta intensidad de luz.
- Diseño modular para fácil instalación y mantenimiento.
- Herraje de policarbonato para montar en poste o cualquier superficie plana.
- En presentación de 2 secciones: Rojo-Verde y 3 secciones: Rojo-Ámbar-Verde.
- Garantía de 2 años contra defectos de fabricación y fallas electrónicas.
- **Para uso industrial en áreas de procesos, básculas, andenes, estacionamientos, acceso a plantas, etc.**

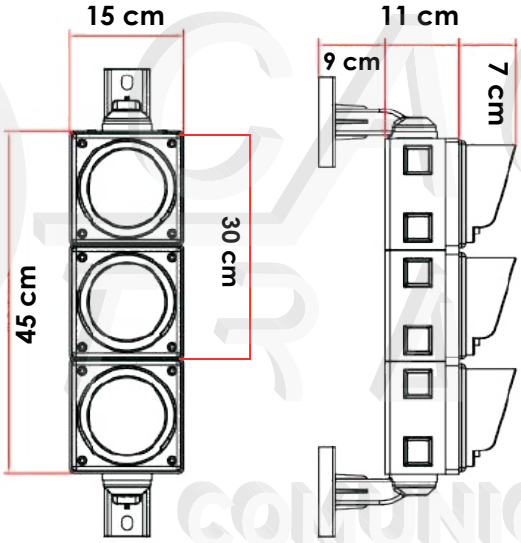

Dimensiones:
45 cm (Largo) x 15 cm (Ancho) x 11 cm (Fondo)

Dimensiones:
30 cm (Largo) x 15 cm (Ancho) x 11 cm (Fondo)

Herraje de plástico

COLOR	RANGO DE VOLTAJE DE OPERACIÓN	CONSUMO (Watts)	LONGITUD DE ONDA (nm)	LUMINOSIDAD INTENSIDAD MÍNIMA (cd/min²)	NÚMERO DE LEDs
ROJO	85 ~ 265	8	625	≤200	45
ÁMBAR	85 ~ 265	9	590	≤200	45
VERDE	85 ~ 265	6.5	505	≤200	45

Chihuahua, Chi. 614 446-4444/ 800 890 2767 ventas@cactustraffic.com.mx
Cd. Juárez, Chi. 656 631-0585 juarez@cactustraffic.com.mx
Gómez Placio, Dgo. 871 688-4415 laguna@cactustraffic.com.mx
Tijuana, BC. 664 771-7518 tj@cactustraffic.com.mx
Guadalajara, Jal. 33 3657-0699 gdl@cactustraffic.com.mx
Estado de México 55 7577-4436 mx@cactustraffic.com.mx
Mérida, Yucatán 999 649 4053 merida@cactustraffic.com.mx

32 Años
cactustraffic.com.mx
semaforos.com.mx